Sezione - Cross section - Schnittzeichnung - Section - Sección - Sektion

SDF

4SDF 16 4SDF 36
4SDF 22 4SDF 46
4SDF 36 4SDF 54

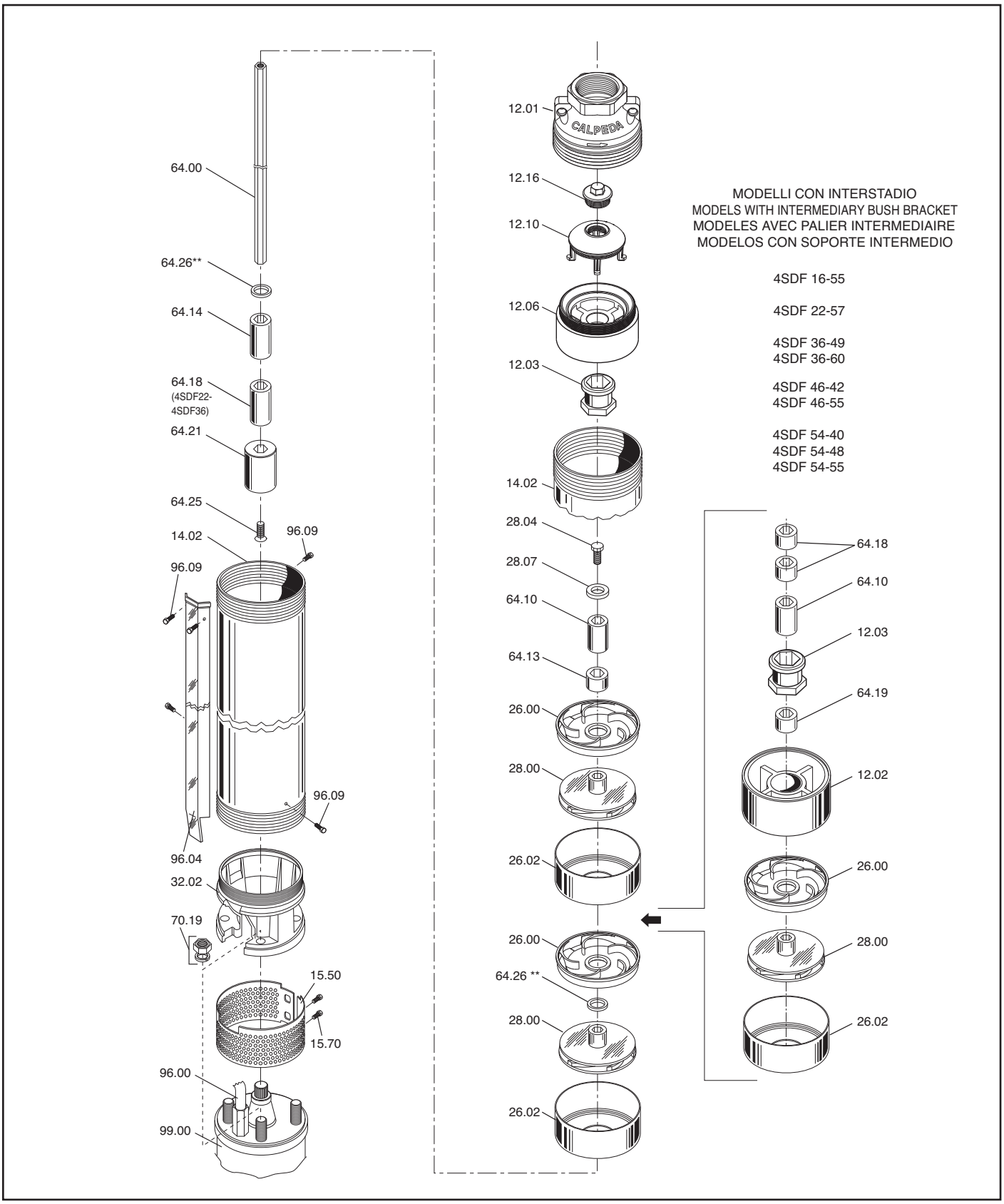

www.motralec.com / service-commercial@motralec.com / 01.39.97.65.10